KD COMFORT

Schließen ohne Schlüssel

EDLES AUS STAHL

KARCHER DESIGN

EDLES AUS STAHL

KD COMFORT – PRIVATSPHÄRE MIT EINEM CLICK

KD COMFORT
Schließen ohne Schlüssel

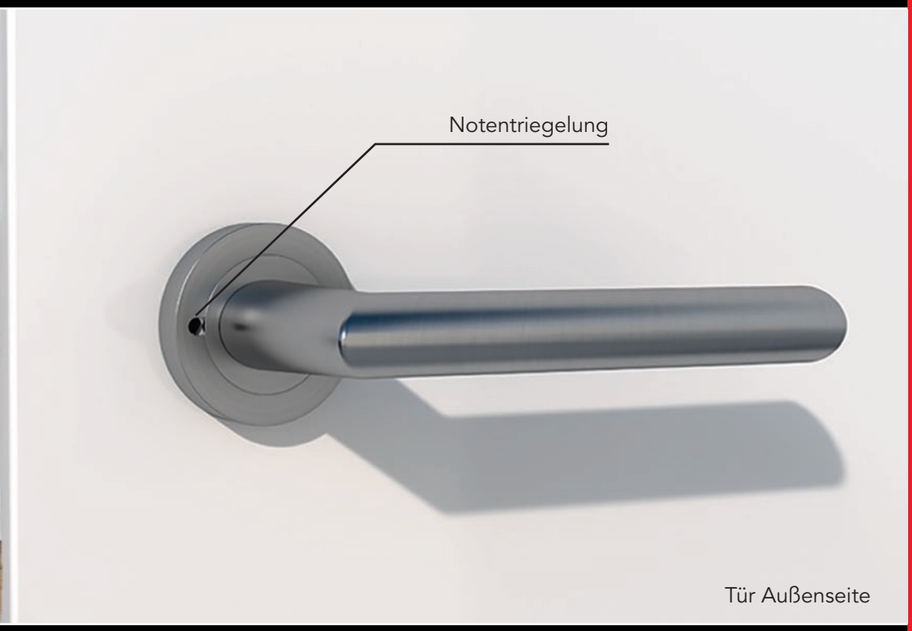

DIE FUNKTIONSWEISE DER PRIVACY PIN TECHNOLOGIE IST GENIAL UND KINDERLEICHT

EINFACH

Neben der genial wie simplen Funktionsweise bietet KD COMFORT ein komfortables Gesamtpaket. Türgriffe sind immer als Set inklusive dem hochwertigen KD COMFORT Fallenschloss erhältlich. Das KD COMFORT Fallenschloss ist passend nach Standardmaß DIN 18251 gefertigt.

(KINDER)SICHER

Das KD COMFORT bietet einen sicheren Schutz gegen ein Aussperren aus dem Raum. Jede Fallenverstellung versetzt das Schloss bei gedrücktem Pin in den geöffneten Zustand zurück. Durch das intuitive Entriegeln der Tür mit dem Herunterdrücken des Türgriffs ist ein Einsperren fast unmöglich – ideal für Kinder und Senioren.

Anti-Aussperrfunktion

kinderleichtes Entriegeln

WENN COMFORT AUF DESIGN TRIFFT

COMFORT

Die Betätigung des Pins ist beinahe geräuschlos. Das KD COMFORT Schloss ist deshalb besonders für den Einsatz in Ruhezonen von Hotels, Besprechungsräumen von Unternehmen oder auch im Privatbereich, z. B. für Schlafzimmer oder WCs, geeignet.

DESIGN

Alle KARCHER DESIGN Türgriffmodelle in den Farben Edelstahl matt, Edelstahl poliert/matt, Kosmos Schwarz und Titan Grau sind mit dem KD COMFORT Schloss kompatibel.

LANGLEBIG

Wird der Außentürgriff bei abgeschlossener Tür betätigt, ist dieser entkoppelt und es entsteht kein zusätzlicher Druck auf Schloss und Vierkantstift.

KARCHER
DESIGN

EDLES AUS STAHL

KD COMFORT – DAS SORTIMENT

KD COMFORT
Schließen ohne Schlüssel

Jersey ER19 S9 71
Edelstahl matt

Malta ER25 S9 71
Edelstahl matt

Verona ER37 S9 73
Edelstahl poliert/matt

Rio Steel ER34 S9 73
Edelstahl poliert/matt

Paris ER55 S9 71
Edelstahl matt
by Itamar Harari

Montana ER54Q S9 71
Edelstahl matt

TECHNOLOGIE UND DESIGN – OHNE KOMPROMISSE

ÜBER 70 MODELLE

Nicht nur in Sachen Bedienung kinderleicht sondern auch im Design ganz groß. Ideal für den design-affinen Kunden, der innovative Technologien und moderne Designs ohne Kompromisse kombinieren möchte.

KD Comfort ist mit über 70 Karcher Design Türgriffmodellen in den Farben Edelstahl matt, Edelstahl poliert/matt, Kosmos Schwarz und Titan Grau erhältlich.

Schließen ohne Schlüssel

Griffmodell nach Wahl

Geräuscharmes Schließen der Tür

Verona ER37 S9 83
Kosmos Schwarz

Montana ER54Q S9 83
Kosmos Schwarz

Montana ER54 S9 89
Titan Grau

KARCHER DESIGN

EDLES AUS STAHL

EDLES AUS STAHL

KD COMFORT MAGNET

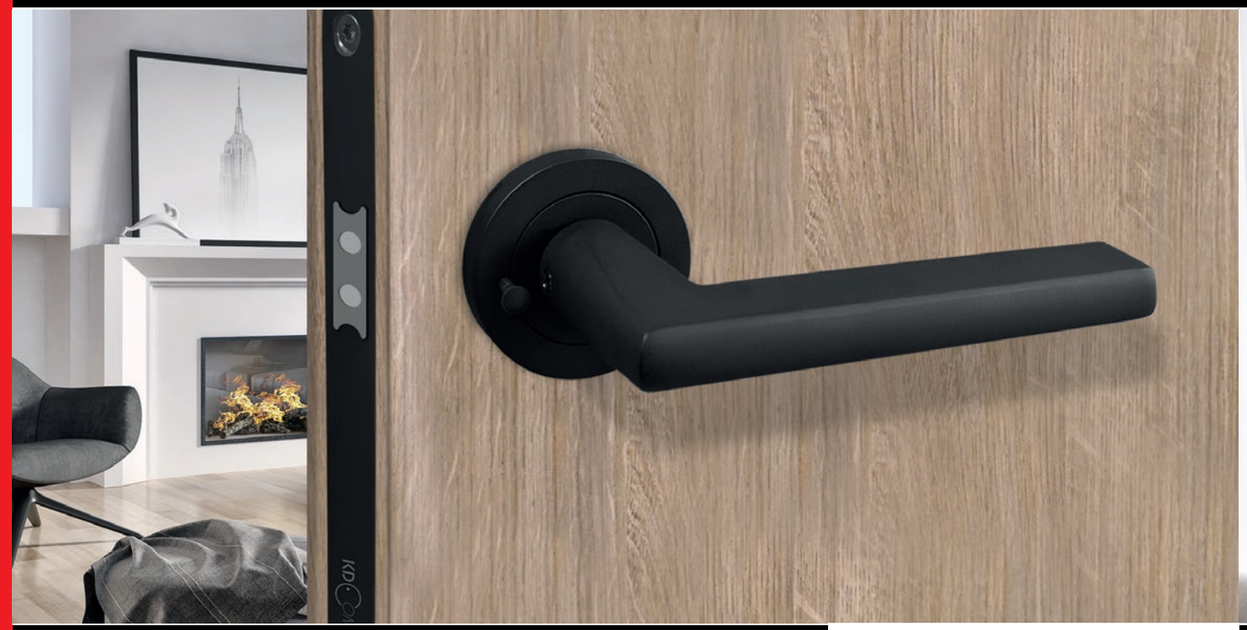

KD COMFORT MIT MAGNETSCHLOSS – FÜR STUMPFE TÜREN

Das KD Comfort Magnet mit magnetischer Falle von KARCHER DESIGN montiert auf stumpfer Tür ist die perfekte Kombination für Ihre neue Raumgestaltung. Keine Falle und keine Schlüsselrosetten sind sichtbar, denn die Falle liegt plan auf der Stirnseite der Tür auf und die Schlüsselrosetten sind durch einen Pin auf der Griffrosette ersetzt.

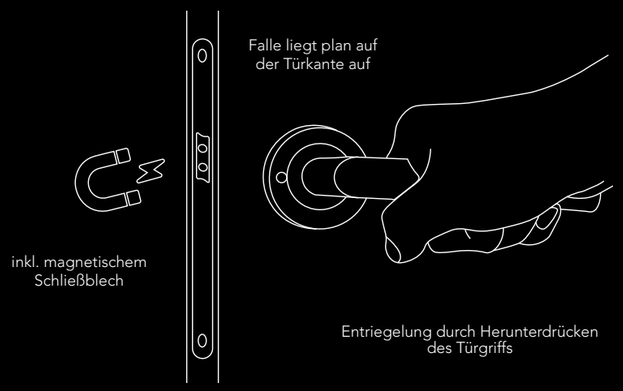

STULP IN SCHWARZ

Für eine besonders ästhetische Lösung bieten wir Ihnen die Möglichkeit den Stulp farblich auf Kosmos Schwarz oder Edelstahl matt abzustimmen.

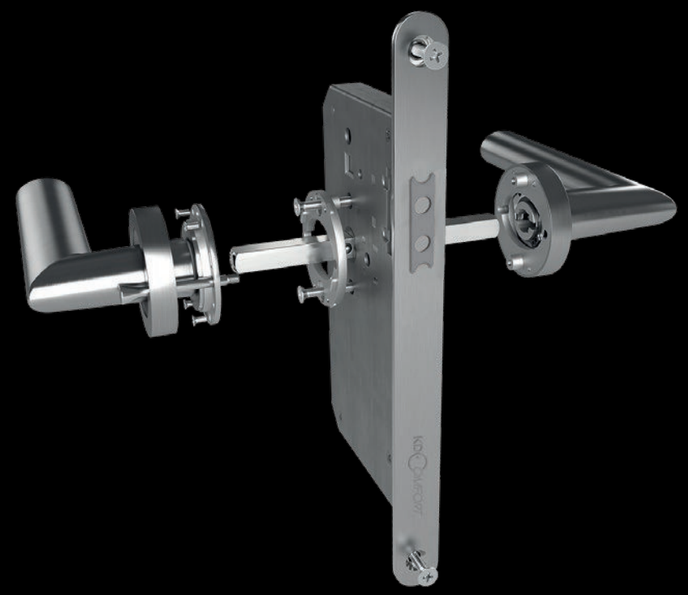

ÄSTHETISCH UND GERÄUSCHARM

Beim Schließen der Tür wird die Falle durch die Magnete im Schließblech bei Erreichen der richtigen Position gezogen.

Die Betätigung findet dadurch geräuscharmer statt.

Besonders lautloses Schließen durch die Magnetfalle

EDLES AUS STAHL

EDLES AUS STAHL

KD COMFORT – Neuheiten

AB 4. QUARTAL

KD COMFORT LED

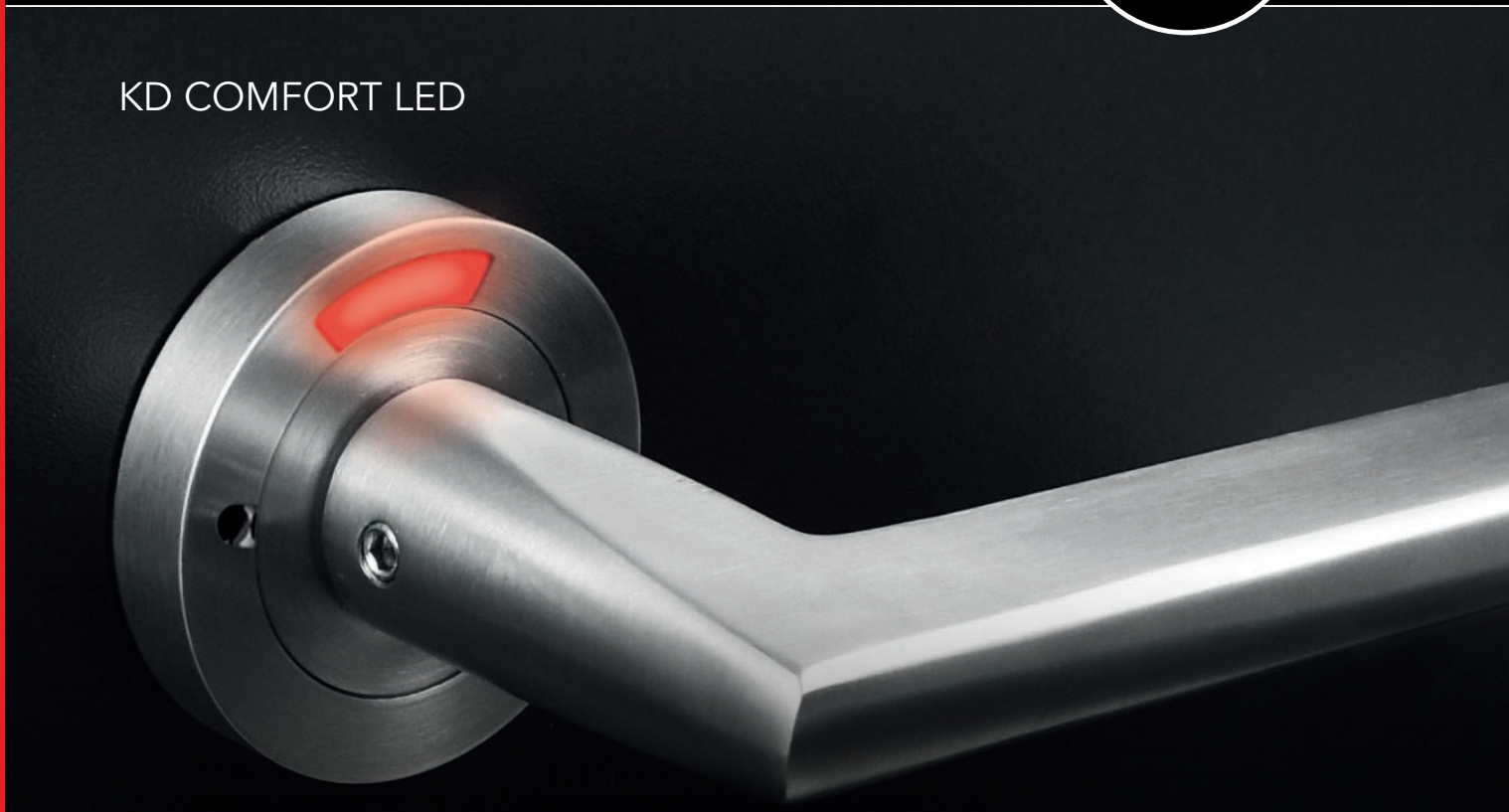

KD BASIC – passend zu jedem Schloss

ENTRIEGELT

VERRIEGELT

www.kdcomfort.com

www.karcher-design.de

KARCHER DESIGN

Karcher GmbH
Raiffeisenstraße 32
74906 Bad Rappenau
Tel.: +49 7264 9164-0
mail@karcher-design.de
www.karcher-design.de

07.21/ST/Rev.0/alle Rechte vorbehalten/Die Produktabbildungen sind beispielhafte Abbildungen und können geringfügig in Form und Farbe von gelieferten Produkten abweichen. Technische Änderungen, Irrtümer, Druck- und Satzfehler vorbehalten./© Karcher GmbH